Пиранометр МПП - 402.00030

МПП - 402.00030 - пиранометр, который работает, используя термоэлектрический способ измерения; чувствительные элементы изготавливаются с помощью намоточных термопатронов с несколькими контактами. Поверхность имеет черное покрытие с высокой скоростью поглощения. Тепловыделяющий спай термопары находится на поверхности прибора, а холодный спай термопары находится внутри корпуса, разность температур между ними создает электродвижущую силу, термоэлектрический эффект пропорционален солнечному излучению. Для того, чтоб уменьшить влияние температуры окружающей среды, схема температурной компенсации разработана специально, чтоб уменьшить воздействия на характеристики прибора.

ОСОБЕННОСТИ

- Соответствие стандартам ВМО
- Подходит для использования в неблагоприятных средах
- Работа без источника питания
- Высокая чувствительность
- Простота в установке

СФЕРЫ ПРИМЕНЕНИЯ

- Производство электроэнергии и солнечной энергии фотогальваническими установками
- Сельское и лесное хозяйства
- Наблюдения за ростом урожая
- Эко-туризм
- Метеорологические станции

Архангельск (8182)63-90-72
Астана +7(7172)727-132
Астрахань (8512)99-46-04
Барнаул (3852)73-04-60
Белгород (4722)40-23-64
Брянск (4832)59-03-52
Владивосток (423)249-28-31
Волгоград (844)278-03-48
Вологда (8172)26-41-59
Воронеж (473)204-51-73
Екатеринбург (343)384-55-89
Иваново (4932)77-34-06
Ижевск (3412)26-03-58
Иркутск (395) 279-98-46
Казань (843)206-01-48
Калининград (4012)72-03-81
Калуга (4842)92-23-67
Кемерово (3842)65-04-62
Киров (8332)68-02-04
Краснодар (861)203-40-90
Красноярск (391)204-63-61
Курск (4712)77-13-04
Липецк (4742)52-20-81
Магнитогорск (3519)55-03-13
Москва (495)268-04-70
Мурманск (8152)59-64-93
Набережные Челны (8552)20-53-41
Нижний Новгород (831)429-08-12
Новокузнецк (3843)20-46-81
Новосибирск (383)227-86-73
Омск (3812)21-46-40
Орел (4862)44-53-42
Оренбург (3532)37-68-04
Пенза (8412)22-31-16
Пермь (342)205-81-47
Ростов-на-Дону (863)308-18-15
Рязань (4912)46-61-64
Самара (846)206-03-16
Санкт-Петербург (812)309-46-40
Саратов (845)249-38-78
Севастополь (8692)22-31-93
Симферополь (3652)67-13-56
Смоленск (4812)29-41-54
Сочи (862)225-72-31
Ставрополь (8652)20-65-13
Сургут (3462)77-98-35
Тверь (4822)63-31-35
Томск (3822)98-41-53
Тула (4872)74-02-29
Тюмень (3452)66-21-18
Ульяновск (8422)24-23-59
Уфа (347)229-48-12
Хабаровск (4212)92-98-04
Челябинск (351)202-03-61
Череповец (8202)49-02-64
Ярославль (4852)69-52-93

Киргизия (996)312-96-26-47 Казахстан (772)734-952-31 Таджикистан (992)427-82-92-69

Эл. почта mar@nt-rt.ru || Сайт: http://mera.nt-rt.ru

Технические характеристики

Спектральный диапазон	300-3200нм
Питание	12-24V DC
диапазон	0-20000 Вт/м2
выход	0-20мВ, 0-5В, 4-20мА, RS485
чувствительность	7-14μВ*Вт-1*м2
внутреннее сопротивление	350Ω
нелинейность	<±2%
угол измерения	2п пространственный угол
время отклика	≤35с(99%)
стабильность	±2%/год
косинусный корректор	≤±7%(высота солнца над горизонтом=10°)
тепловое воздействие	±2%(-10°C-+40°C)
рабочая температура	-40°-+60°
вес в упаковке	2.5кг
размеры	ø165*120мм
класс защиты	IP65
условия хранения	10°C-60°C относительная влажность 20%-90%

МОНТАЖ И ТЕХНИЧЕСКОЕ ОБСЛУЖИВАНИЕ

Прибор необходимо установить на открытом воздухе без препятствий под чувствительной поверхностью.

- коннектор датчика должен быть направлен на север, зафиксируйте его, после того, как будет отлажено горизонтальное положение.
- регулярно проверяйте покрытие фильтра, следите за его чистотой.
- не удаляйте и не ослабляйте покрытие фильтра - это повлияет на точность предоставляемых измерений.
- убедитесь, что поглотитель влаги сухой (если цвет поглотителя поменялся с синего на красный - его необходимо заменить)
- не обязательно использовать защитный козырек при выпадении осадков в виде дождя на регулярной основе, однако, его следует использовать при затяжных ливнях или граде.
- рекомендуется провести рекалибровку чувствительности после 2-х лет использования прибора

при выборе сигнального выхода 0-20 мВ - без питания
при выборе выходного сигнала RS485, возникает потребность повысить внешний

сигнал модуля преобразования (98*66*49мм).

Выходные характеристики (сигналы)

0-20мВ

значения солнечного излучения (Вт/м2)= значение выходного напряжения (μВ)/коэффиц. чувствит.(μV*Вт-1*м2), Каждый продукт имеет один коэффициент чувствительности соответственно (данная информация указана шильдике прибора)

0-5В

значения солнечного излучения (Вт/м2) =(В/5)*2000(где В - значение выходного напряжения, единица

4-20мА

значения солнечного излучения (Вт/м2)=(I-4)/16*2000(где В - значение выходного тока,единица измерения: мА)

Rs485

MODBUS RTU

Измерение

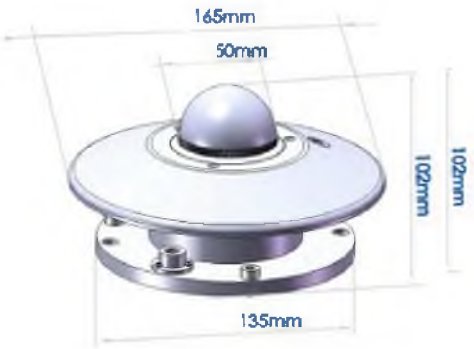

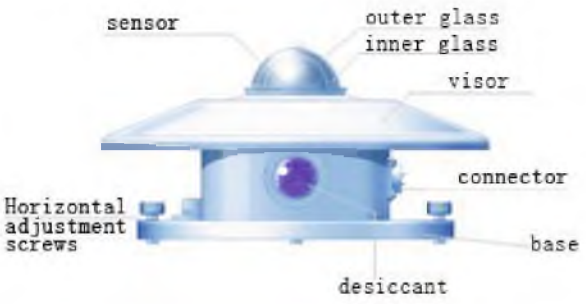

ТАБЛИЦА ВЫБОРА ПАРАМЕТРОВ

Примечание	Серия	Тип	Выход	Диапазон	Длина кабеля	
RK						
	200					
		03				
			A			4-20mA
			B			0-5V
			C			0-20mV
			D			RS485(внешн. модуль)
			E			Другое (по требованиям заказчика)
					2500	Йод. изм.: мм(характ.)
					3000	Ед. изм.: мм
					...	Йод. изм.: мм

Пример: RK200-03A2500 выход:4-20мА, длина кабеля:2.5м.

По вопросам продаж и поддержки обращайтесь:

Архангельск (8182)63-90-72
Астана +7(7172)727-132
Астрахань (8512)99-46-04
Барнаул (3852)73-04-60
Белгород (4722)40-23-64
Брянск (4832)59-03-52
Владивосток (423)249-28-31
Волгоград (844)278-03-48
Вологда (8172)26-41-59
Воронеж (473)204-51-73
Екатеринбург (343)384-55-89
Иваново (4932)77-34-06
Ижевск (3412)26-03-58
Иркутск (395) 279-98-46
Казань (843)206-01-48
Калининград (4012)72-03-81
Калуга (4842)92-23-67
Кемерово (3842)65-04-62
Киров (8332)68-02-04
Краснодар (861)203-40-90
Красноярск (391)204-63-61
Курск (4712)77-13-04
Липецк (4742)52-20-81
Магнитогорск (3519)55-03-13
Москва (495)268-04-70
Мурманск (8152)59-64-93
Набережные Челны (8552)20-53-41
Нижний Новгород (831)429-08-12
Новокузнецк (3843)20-46-81
Новосибирск (383)227-86-73
Омск (3812)21-46-40
Орел (4862)44-53-42
Оренбург (3532)37-68-04
Пенза (8412)22-31-16
Пермь (342)205-81-47
Ростов-на-Дону (863)308-18-15
Рязань (4912)46-61-64
Самара (846)206-03-16
Санкт-Петербург (812)309-46-40
Саратов (845)249-38-78
Севастополь (8692)22-31-93
Симферополь (3652)67-13-56
Смоленск (4812)29-41-54
Сочи (862)225-72-31
Ставрополь (8652)20-65-13
Сургут (3462)77-98-35
Тверь (4822)63-31-35
Томск (3822)98-41-53
Тула (4872)74-02-29
Тюмень (3452)66-21-18
Ульяновск (8422)24-23-59
Уфа (347)229-48-12
Хабаровск (4212)92-98-04
Челябинск (351)202-03-61
Череповец (8202)49-02-64
Ярославль (4852)69-52-93

Киргизия (996)312-96-26-47 Казахстан (772)734-952-31 Таджикистан (992)427-82-92-69

Эл. почта mar@nt-rt.ru || Сайт: http://mera.nt-rt.ru